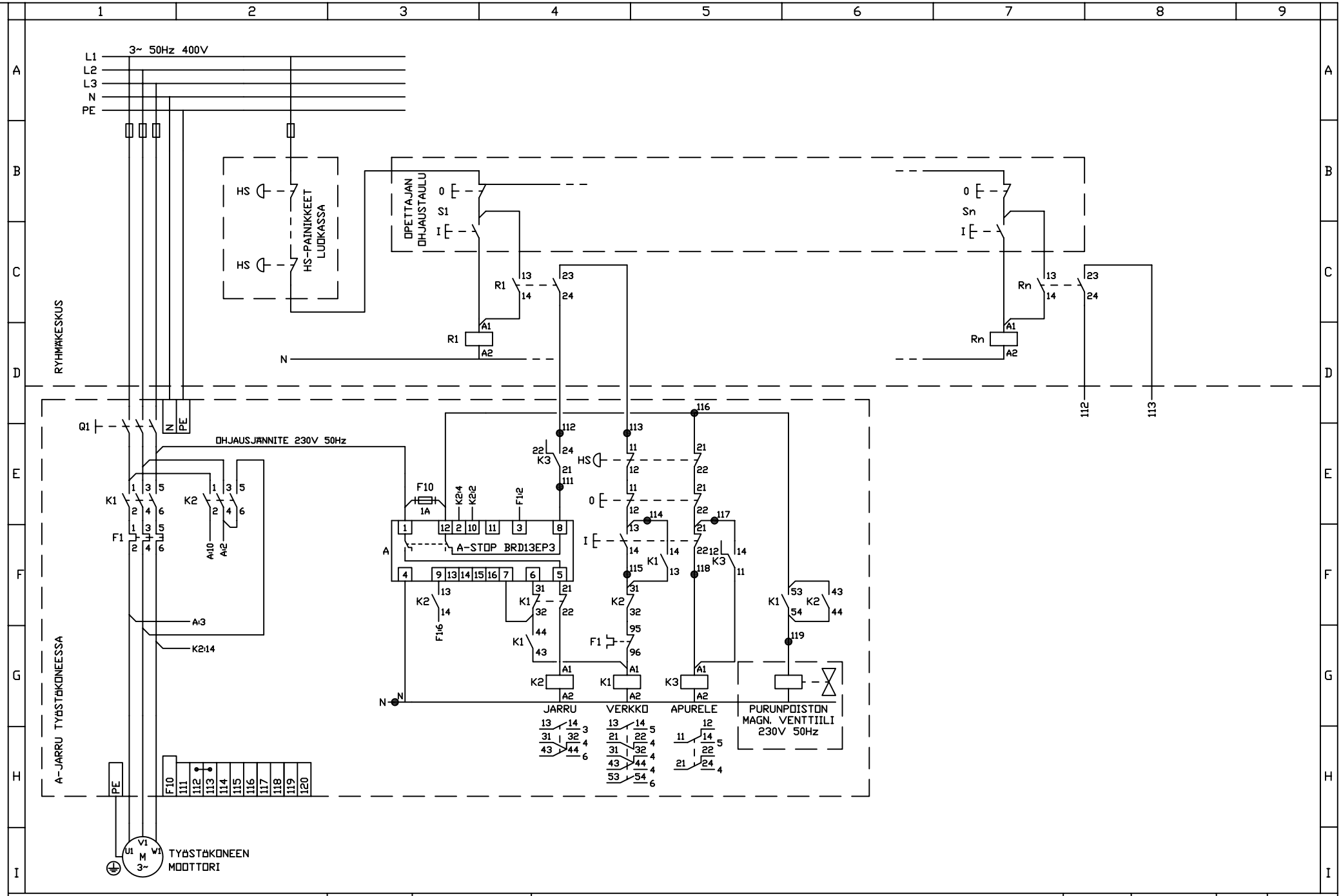

A-Teollisuus Oy Reumantie 4, 18100 Heinola Puh (03) 883660 Fax (03) 8836627	Päiväys	9.4.2008	Selitys A-JARRUN KYTKENTÄ HÄTÄSEIS-JÄRJESTELMÄÄN PÄÄKAAVIO OHJAUSKAAVIO	Muutospäivä	Muuttaja	Lehti 1/1	Koodi 16891
	Suunnittelija	EL		A			
	Tark.			B		Piirustusnumero 1689	
	Hyv.			C			